NPL65-12H

产品特点 Product Features

- 电池内部无游离酸,气体复合效率高,使用安全性高。
- 特殊板栅合金，合适的电解液比重，充分保证寿命。
- 极板采用双面涂膏技术，确保电池性能一致优越。
- No free acid inside battery，high efficient gas recombination, high operation safety。
- Special alloy of grid, adequate specific gravity of electrolyte secures the battery life。
- Two-sided plating technology,more advantage battery function。

外形尺寸（mm）Dimension

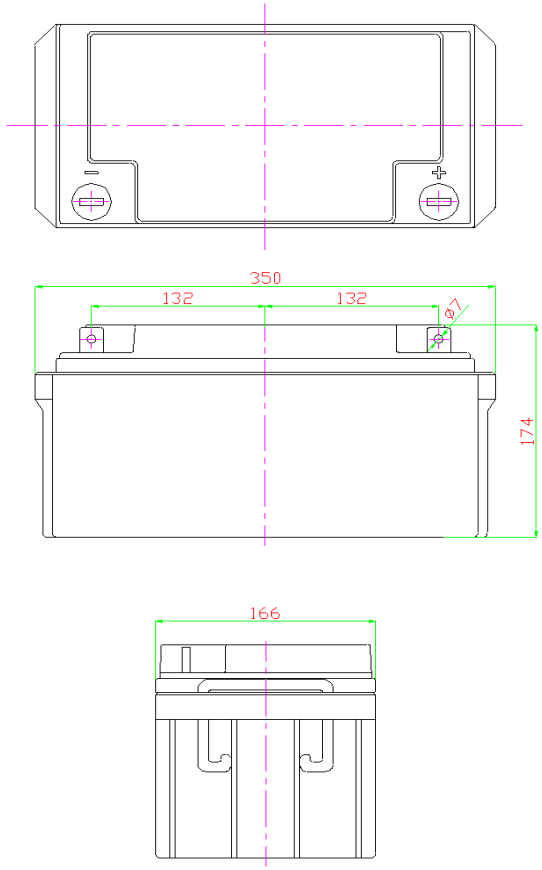

电池特征 Battery Characteristics

标 称 电 压（V）Nominal Voltage		12
容量 Capacity（25℃）	20 小时率	70Ah
	10 小时率	65Ah
	5 小时率	60Ah
	1 小时率	42Ah
外观尺寸 Dimension	长 L（mm）	350
	宽 W（mm）	166
	高 H（mm）	174
	总高 OH（mm）	174
不同环境温度下的放置期限 Storage period at various temperature	25℃以下	6 个月
	30℃以下	4 个月
	35℃以下	3 个月
	40℃以下	2 个月
运行温度 OperatingTemp Range	放 电 Discharge	-15℃～50℃
	※ 充 电 Charge	-15℃～40℃
	存 储 Storage	-15℃～40℃
推荐温度 Nominal OperatingTemp Range		25℃
※ 当温度偏离 25℃时,要用温度补偿后的电压充电 If the temperature variesy from 25℃, Charge with voltage after temperature compensation		
重量 Weight		约 22.8 kg
端子 Terminal		L 型(M6)
池壳材料 Container material		ABS 阻燃级别：HB/V0(FR)
内 阻（完全充电）IR，fully charged（25℃）		约 3.5~4.5 mΩ
浮充使用期充电方法 Charging method for floating use （25℃）		定电压 13.65V 限流 6.5~16.25A
设计浮充寿命 Designed float life		10 年(25℃)

电池限流恒压充电特性

Charge Characteristics Constant Voltage with Current Limit

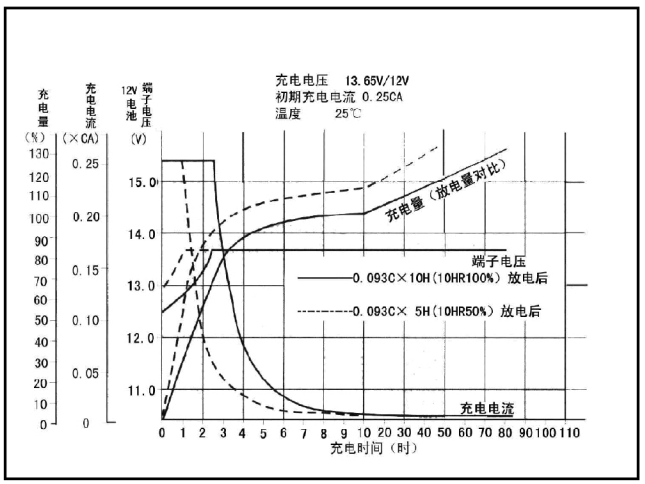

放电电流和终止电压的关系

Relationship of Discharge Current to Final Discharge Voltage

放 电 电 流 Discharge current	放电允许最低终止电压 Lowest Discharge Final Voltage Allowed
0.2CA 未满	1.75V/单格
0.2CA 以上 0.5CA 未满	1.70V/单格
0.5CA 以上 1.0CA 未满	1.55V/单格
1.0CA 以上	1.30V/单格

定功率放电表 Constant Wattage Discharge Characteristics （25℃ 瓦特/单格 watts/Cell）

终止电压	5min	10min	15min	20min	25min	30min	40min	50min	60min	1.5h	2h	3h	4h	5h	8h	10h
1.65V	402.3	273.7	218.5	180.6	155.0	136.9	111.1	94.1	83.0	59.1	49.1	36.2	28.5	22.4	15.1	12.5
1.67V	395.9	269.6	215.3	177.8	153.1	135.5	109.8	92.7	81.7	58.4	48.6	35.8	28.1	22.1	14.9	12.4
1.70V	386.4	263.4	210.5	173.7	150.2	133.4	107.8	90.7	79.8	57.2	47.9	35.1	27.5	21.7	14.7	12.2
1.75V	372.2	250.7	199.0	164.5	143.1	127.7	103.0	87.2	76.8	55.0	46.0	33.7	26.6	20.9	14.1	11.7
1.80V	348.9	235.8	187.5	156.4	134.9	119.6	97.8	83.3	73.6	52.6	43.9	32.2	25.4	20.1	13.6	11.3

充电注意：

当温度偏离 25℃时,请按每变化 1℃,浮充使用按-3mV/单格进行修正,循环使用按-4mV/单格进行修正。

Charging Recommendations

If the operating temperature varies significantly from the center value (25℃), temperature compensation for the charging voltage is recommended. The recommendation is -3mV/℃/cell for float use, and -4mV/℃/cell for cyclic use.

YUASA

认证标识：**Approval indication**

bsi ISO 9001 Quality Management Systems CERTIFIED | ISO 14001 Environmental Management CERTIFIED | ISO 45001 Occupational Health And Safety Management CERTIFIED

FM 45770 EMS 99952 OHS750241